第47回沖縄県中学校新人ダブルスバドミントン選手権大会 (A)

男子

1 新垣 洋昇・金城 栄太朗（糸満ｼﾞｭﾆｱ）
2 仲本 晃基・玉城 晴暉（うんな）
3 川満 遥陽・オブザーバー（嘉数）
4 玉那覇 陽斗・岸本 一穂（大里）
5 照屋 風來・與古田 玲央（北谷）
6 宮城 琉羽空・上原 良真（与勝第二）
7 上地 永遠・金城 莉哉（与那原）
8 国吉 優和・川西 なお（三和）
9 比嘉 孝彰・平田 奏佑（具志川東）
10 髙江洲 瑠伊・喜久川 慶英（沖尚）
11 具志堅 晴彦・中山 恵介（西原東）
12 泊 マイケル・新垣 遥士（美里）
13 屋良 朝耀・大庭 直己（球陽）
14 ランデル 慎・内藤 颯亮（古堅）
15 渡久地 政人・松長 永（鏡原）
16 西山 琉貴・新里 天都牟（美東）
17 佐和田 陸・伊志嶺 敦叶（南風原）
18 松島 颯佑・村田 真之介（神森）
19 照屋 克斗・金城 真博（鏡原）
20 城間 弧次朗・野本 玄（古堅）
21 神田 来哉・比嘉 莉斗（東風平）
22 仲宗根 渉留・野原 匠翔（仲井真）
23 呉屋 圭一郎・安次富 諒（中城）
24 糸数 日向・玉城 宗太郎（玉城）
25 神田 朝希・親富祖 桃汰（コザ）
26 東恩納 百輝・上原 璃大（西崎）
27 安仁屋 政文・当真 巧（首里）
28 神里 楓真・眞喜志 一斗（南星）
29 新山 翔梧・新垣 元也（越来）
30 与那城 光希・島袋 琉雅（浦西）
31 後藤 恵太・東浜 臣（山内）
32 並里 志優・新城 拍羽（古蔵）
33 伊波 獅恩・上原 礼煌（宜野湾）
34 前里 宗太郎・渡邊 陽大（昭薬）
35 志喜屋 克仁・平良将之（宮里）
36 新里 琉斗・新里 奏空（美東）
37 赤嶺 翔・大城 煌（北谷）
38 城間 琳公・オブザーバー（玉城）
39 倉田 潤・佐久川 正道（浦西）
40 呉屋 湘星・平山 道仁（西原東）
41 新崎 大智・島袋 恒汰（鏡原）
42 宮里 優月・仲松 夢叶（宜野湾）
43 荻堂 來士・島袋 竜成（美里）
44 島袋 寛太・玉城 南翔（伊良波）
45 渡慶次 瑶主・小椋 奏（うんな）
46 川平 泰聖・水谷 剛（昭薬）
47 野原 康多郎・下地 瑛大（仲井真）
48 下地 蒼空・新里 皇太（南星）
49 安里 悠利・伊波 蓮季（伊波）
50 徳嶺 孝颯・城間 郷志（三和）
51 友利 有希・新垣 清龍（宮里）
52 宮平 将希・金城 裕真（城北）
53 諸喜田 琉貴・佐藤 作太（佐敷）
54 嶺井 樹・城間 弘斗（大里）
55 高良 虎良・屋慶名 政哉（古蔵）
56 工藤 龍英・オブザーバー（うんな）
57 轟 聡介・吉田 兼晨（昭薬）
58 根間 羚亜・春名 蓮（中城）
59 仲本 翔哉・玉城 晴翔（東風平）
60 ホン宗勝ｻﾞｷｱｽ・垣花 海人（山内）
61 浦添 広翔・伊佐 真心理（浦西）
62 東門 弘樹・邊野喜 友誠（与勝）
63 棚原 海琉・眞志喜 士温（沖縄東）
64 高良 理空・塩川 來歩（仲西）
65 平良 魁梨・具志堅 早音（南風原）
66 城地 健芯・浦崎 大知（真志喜）
67 大城 怜之輔・平良 一真（球陽）
68 伊波 泰我・上間 琉加（古堅）
69 伊佐 拓真・屋比久 翔太（与那原）
70 登川 哲絆・儀部 晴也（美里）
71 中山 快吏・眞栄里 亮翔（石嶺）
72 石川 響・仲西 蓮（港川）
73 大城 流李・オブザーバー（美里）
74 渡嘉敷 歩士・田中 彰人（鏡原）
75 松長 莉睦・宇根 悠吾（南星）
76 古市 頼孝・古謝 幸之介（仲井真）
77 根保 充・喜納 綾咲（北谷）
78 川満 貴仁・井村 瑞月（城北）
79 名城 陽太・徳永 琉真（南風原）
80 安里 侑泰・玉城 政迪（古蔵）
81 西銘 耕大・与那覇 優太（与那原）
82 齋藤 兆孜・桑江 芯（宜野湾）
83 花城 太一・知名 優空（大里）
84 比嘉 奏介・島袋 結臣（古堅）
85 金城 朝陽・石原 優翔（東風平）
86 嘉陽 尚成・髙里 隆慎郎（宮里）
87 中村 祐翔・比嘉 温唯（浦西）
88 山城 慧・オブザーバー（具志川東）
89 新城 乃瑛瑠・宮國 颯（久松）
90 照屋 友梧・松田 涼佑（越来）
91 下地 寛尚・福井 理央（昭薬）
92 砂川 侑太・オブザーバー（沖尚）
93 吉山 盛琉・日高 琉煌（うんな）
94 安座間 優心・児玉 想悟（沖縄東）
95 富永 雄介・垣花 海里（山内）
96 中村 聖陽・金城 美龍也（西崎）
97 玉那覇 遥斗・安次嶺 龍（中城）
98 瀬長 陽真・新城 奏斗（粟国）
99 花城 凜人・名城 琉仁（伊波）
100 内間 紹人・大田 逸人（佐敷）
101 新垣 琉斗・仲本 壮汰（西原東）
102 瑞慶山 大起・田場 瑶典（球陽）
103 中村 元紀・大城 朝陽（糸満ｼﾞｭﾆｱ）
104 長浜 雅宗・山内 楓雅（古堅）
105 下門 遼大・田場 瑞樹（美東）
106 ｵﾙｿﾝ レオン・仲座 琉生（東風平）
107 藤田 銀月己・山城 汰雅（三和）
108 與儀 綱人・向井 朔（仲井真）
109 長尾 昂・河西 航鳥（三和）
110 屋嘉比 智哉・玉那覇 煌（北谷）
111 平良 秋人・仲宗根 旬之丞（首里）
112 郡司 奨也・山下 荘真（沖縄東）
113 比嘉 奏汰・國仲 奏志（城北）
114 新田 保尚・下條 琉意（コザ）
115 當間 琉生・比嘉 奏（浦西）
116 宮城 琉志・安谷屋 祐津希（普天間）
117 宮城 光助・金城 蓮征（美里）
118 玉城 海頼・川渕 則仁（球陽）
119 屋我 征三郎・島袋 真拓（宮里）
120 末吉 常真・當銘 由耀（仲西）
121 平原 右愛・大井 旬（石嶺）
122 湧上 裕貴・浦底 昊矢（西原東）
123 金城 海琉・親川 悠李（大里）
124 喜屋武 良星・久高 航矢（具志川東）
125 宜保 琉音・糸数 琉偉成（玉城）
126 宮城 京知・仲村 嗣啓（嘉数）
127 大城 玲音・川野 光貴（三和）
128 奥松 幸士・友知 幸河（伊良波）
129 宮里 颯弥・喜久川 成（山内）
130 勝矢 崇太・湊 芳和（うんな）
131 仲宗根 佑貴・赤嶺 輝利（鏡原）
132 末?? 重勝・又吉 連（宮里）
133 吉井 大悟・大城 琉衣（兼城）
134 高江洲 稜・新垣 光琉（西原東）
135 吉井 煌晴・當眞 寛臣（佐敷）
136 黒島 正光・石井 優晴（中城）
137 川原 佑太・松田 将吾（昭薬）
138 宮里 健太・浦崎 佑紀（真志喜）
139 松本 侑真・前川 怜（古堅）
140 大城 哀和・玉城 志穏（南星）
141 嘉数 星吾・門口 泰雅（北谷）
142 多和田 真理・屋嘉比 奏風（宜野湾）

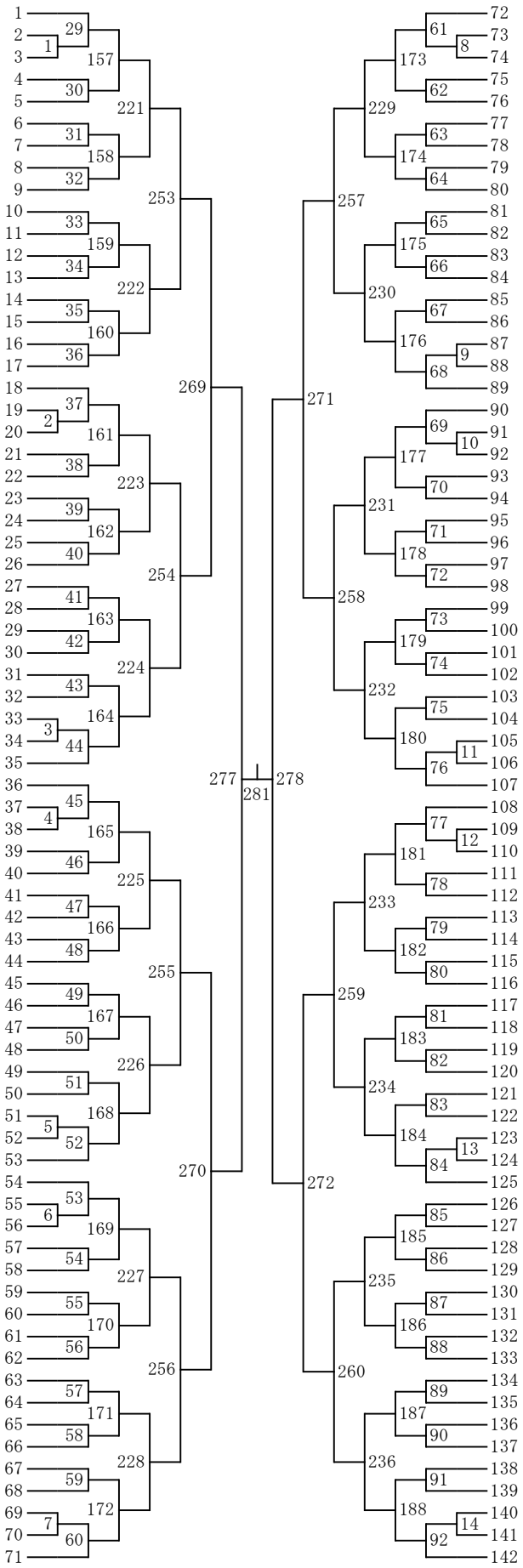

第47回沖縄県中学校新人ダブルスバドミントン選手権大会 (B)

男子

143 金城 和歩・山城 晴彦（糸満ｼﾞｭﾆｱ）
144 渡嘉敷　唯惺・仲宗根　大貴（鏡原）
145 藁谷　駿・オブザーバー（古堅）
146 玉城　有都・知念　歩夢（山内）
147 城間　賢汰・新城　豪琉（仲井真）
148 野原　陸功・上原龍（与那原）
149 金城　颯斗・富永　耀介（球陽）
150 大城　隼一・金城　旭（南星）
151 西垣　明良・上江洲 航正（与勝第二）
152 仲宗根　令・川満　悠生（城北）
153 仲村　蒼・喜友名　輝（北谷）
154 石川　琉仁・佐久川　悠翔（中城）
155 伊是名　陽也・新里　宏太（美東）
156 幾世橋　奏人・藤田　圭佑（昭薬）
157 長嶺 泰安・棚原 琉ﾌｪﾙﾅﾙﾄﾞ（浦西）
158 城間　弘星・新垣　好誠（大里）
159 岸本 将太朗・喜屋武 飛真（真志喜）
160 具志堅　孝騎・慶田　盛翔（桑江）
161 時田 政茉・オブザーバー（浦西）
162 ｹﾆｰﾛﾆﾝ 寿・勢理客　司恩（佐敷）
163 大城　康晴・吉永　晴稀（東風平）
164 嶺井 希音・崎間 悠斗（美里）
165 稲福　尚侑・平良　優芽（伊波）
166 饒波　正路・宮国　瑛（鏡原）
167 平良　華久・金城　俊汰（南風原）
168 山内　涼悟・嘉手苅　怜央（うんな）
169 玉城　稀琉・當山　翔生（具志川東）
170 黒島　慎吾・山城　紳太朗（三和）
171 金城　璃士・髙安　凜（首里）
172 神田　瑠衣・山城　光ノ翼（与勝）
173 福山　海月・上地　脩哉（石嶺）
174 宮城　英司・新崎　空（西原東）
175 屋嘉部　優期・牧志　悠里也（玉城）
176 新垣　蒼太・新垣　蓮紫（宜野湾）
177 根間　奏心・宮井　栄太（古蔵）
178 照屋　凜・山田　琉富（港川）
179 赤嶺　穂高・金城　來夢（南風原）
180 萩野　璃久・国吉　煌寅（古堅）
181 東恩納　玲・南崎　琉星（うんな）
182 知念　誠辰・安里　星南（与那原）
183 伊禮　優成・平偉月（宮里）
184 新垣　詠斗・照屋　武蔵（三和）
185 大城　凜斗・仲地　楽時（伊良波）
186 比屋根 郁人・喜納 海斗（美里）
187 國吉　正剛・城間　悠希（コザ）
188 喜屋武 慶汰・與那國 心介（沖尚）
189 植木　健太・砂川　壮汰（北谷）
190 中島　琉稀斗・山内　昌磨（兼城）
191 伊波　恵都・宮城　絆基（大里）
192 奥間　政朝・宇良　琉希（沖縄東）
193 宮崎 琥太郎・長嶺 稀琉（西崎）
194 中村　哲朗・新川　覚悟（西原東）
195 玉城　孝弥・木村　羚乃（東風平）
196 新垣　偉月・日比野　舜大（球陽）
197 眞鶴　來和・永石　瑠希愛（仲井真）
198 喜屋武惇希・我如古盛士郎（中城）
199 大城　俐斗・大岸　拓斗（佐敷）
200 桃原　劉・比嘉　栄唯瑳（うんな）
201 知念　徹龍・新垣　竣也（大里）
202 髙柳　壮生・山城　大貴（普天間）
203 我那覇 結生太・前花 叶多（西原東）
204 上江洌　奬・島田　昊（昭薬）
205 神谷　直輝・仲里　理生（首里）
206 仲宗根　永遠・弓場　一輝（美東）
207 知念　龍偉・西平　壮汰（宮里）
208 内間　大貴・友利　善（三和）
209 中井　浩・糸村　浩輝（古堅）
210 宮城 俊太朗・下地 来琉（浦西）
211 首里　空良・金城　光希（沖縄東）
212 新城　大翔・玉城　凪智（南星）
213 安里　昌斗・徳永　新虎汰（宜野湾）

214 嘉数　悠真・吉田　桐哉（玉城）
215 宮城　歩希・オブザーバー（西原東）
216 宮城　朋生・比嘉　優愛（東風平）
217 當山　健太朗・根路銘　柚（南風原）
218 比嘉　優心・照屋　裕輝（宮里）
219 町田　千真・當原　愛斗（嘉数）
220 金城　一樹・桃原　慧生（南星）
221 小嶺　颯介・鉢嶺　幹太（鏡原）
222 上江洲　太玖・比嘉　虹仁（越来）
223 諸見　一汰・安里　徠正（仲西）
224 當山　孝明・豊里　武沙志（山内）
225 東　佳汰・親川　叶夢（北谷）
226 新城　結梨・玉城　奏生（神森）
227 上江洲　太朗・嘉数　琉（昭薬）
228 ｼﾞｬﾏﾉ健翔ｶｲｱｽ・宮城　夢弦（古堅）
229 鈴木　遊梧・玉城　佳祐（宜野湾）
230 城間　香瑞人・親川　虎生（与那原）
231 張世　蒼矢・久永　大晴（中城）
232 田尻　篤希・吉元　瑛大（鏡原）
233 臼井　悠人・赤嶺　彼方（三和）
234 座間味　成・金城　盛太（山内）
235 金城　裕斗・翁長　良武（南星）
236 久貝　佳楓・棚原　慶介（うんな）
237 與那原　幸大・城間　悠（普天間）
238 喜屋武　健裕・下地　泰慎（球陽）
239 上原 正聖・新垣 遙紹（西崎）
240 大濱　奨真・屋嘉　一論（北谷）
241 宮城　博斗・伊野波　龍盛（佐敷）
242 仲田　亘太朗・玉城　健芯（具志川東）
243 富原　士雲・下地　啓広（城北）
244 大湾　雄也・出口　諒（古堅）
245 大城　孝広・田場　陽音（兼城）
246 新里 和生葵・島袋 碧琉（美里）
247 石川　睦騎・高橋　禅瑠（首里）
248 西新屋　琉維・ｵﾌﾞｻﾞｰﾊﾞｰ（与勝第二）
249 新垣　力甲・宮里　信太郎（美東）
250 野原　駿汰・神谷　颯人（南星）
251 小木　曽才雲・名波　一輝（宮里）
252 砂川　雅宗・オブザーバー（昭薬）
253 中城　駿・西田　竜ノ介（沖尚）
254 花城　椿・比嘉　栄伝（古堅）
255 野原　晄和・宜野座　叶汰（石嶺）
256 髙屋　佳弥・伊波　海音（伊波）
257 儀間　龍衣・金城　茂（与那原）
258 丹羽　真奏・與那嶺　蒼矢（沖縄東）
259 比嘉 爽太・山崎 優太（浦西）
260 與儀 隆吾・新垣 誠恣朗（美里）
261 與那　文秀・大城　弘也（古蔵）
262 當銘 慶心・伊敷 琉偉（西崎）
263 名嘉眞　大翔・大浜　里祐（宜野湾）
264 黒島　凌太郎・眞座　浩伸（大里）
265 山内　琉海・今田　和希（球陽）
266 桃原　伊歩輝・藤田　源士（中城）
267 内山　倫鷹朗・仲宗根　朝哉（山内）
268 當間　剛琉・山内　珀人（西原東）
269 髙宮城　瑠珂・喜屋武　幸和（城北）
270 石垣　実成・平良　陽輝（宮里）
271 與那城　陽斗・仲宗根　一翔（佐敷）
272 玉元　桜士朗・前外間　涼（与勝）
273 白江　大我・オブザーバー（鏡原）
274 佐藤　幸聖・稲垣寿二吾（真志喜）
275 川満　聡太・新垣　志龍（伊良波）
276 屋良　翔大・瀬良垣　雄真（コザ）
277 新垣　海希也・新垣　陽斗（三和）
278 宜保　和樹・當眞　海里（北谷）
279 仲村　歩・小橋川　共吾（南風原）
280 仲宗根　陸斗・新垣　結悠（うんな）
281 上地　瑛太・謝花　悠斗（東風平）
282 新垣　柚季・オブザーバー（中城）
283 徳吉　琉斗・比嘉　友星（大里）
284 嶺井　都羚央・國吉　快利（仲井真）