５・６年生以下Ａクラス

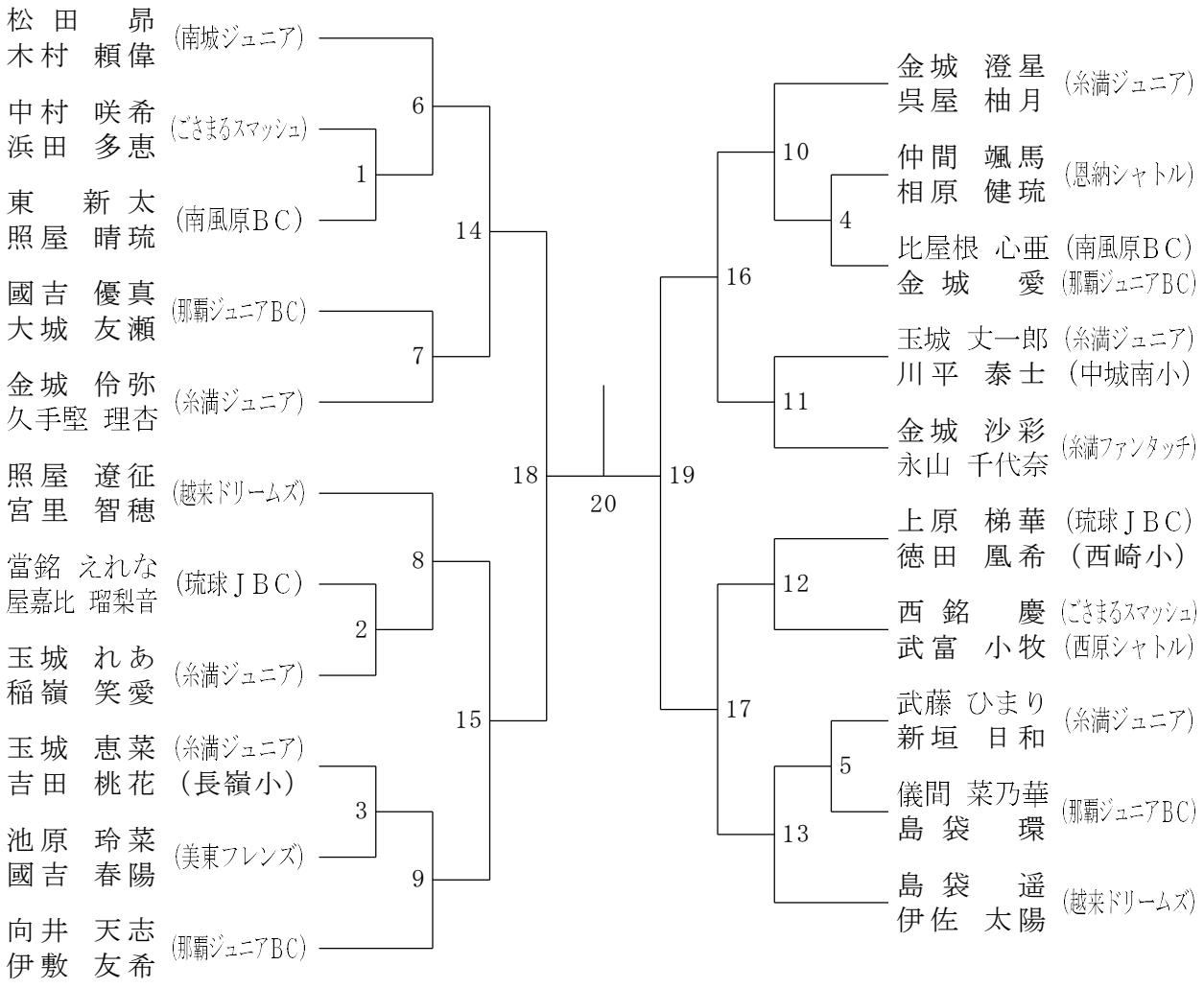
松田　昴
木村　頼偉
(南城ジュニア)
中村　咲希
浜田　多恵
(ごさまるスマッシュ)
東　新太
照屋　晴琉
(南風原ＢＣ)
國吉　優真
大城　友瀬
(那覇ジュニアBC)
金城　伶弥
久手堅　理杏
(糸満ジュニア)
照屋　遼征
宮里　智穂
(越来ドリームズ)
當銘　えれな
屋嘉比　瑠梨音
(琉球ＪＢＣ)
玉城　れあ
稲嶺　笑愛
(糸満ジュニア)
玉城　恵菜
吉田　桃花
(糸満ジュニア)
(長嶺小)
池原　玲菜
國吉　春陽
(美東フレンズ)
向井　天志
伊敷　友希
(那覇ジュニアBC)
1
2
3
6
7
8
9
14
15
18
20
19
16
17
10
11
12
13
4
5
金城　澄星
呉屋　柚月
(糸満ジュニア)
仲間　颯馬
相原　健琉
(恩納シャトル)
比屋根　心亜
金城　愛
(南風原ＢＣ)
(那覇ジュニアBC)
玉城　丈一郎
川平　泰士
(糸満ジュニア)
(中城南小)
金城　沙彩
永山　千代奈
(糸満ファンタッチ)
上原　梯華
徳田　凰希
(琉球ＪＢＣ)
(西崎小)
西銘　慶
武富　小牧
(ごさまるスマッシュ)
(西原シャトル)
武藤　ひまり
新垣　日和
(糸満ジュニア)
儀間　菜乃華
島袋　環
(那覇ジュニアBC)
島袋　遥
伊佐　太陽
(越来ドリームズ)

５・６年生以下Ｂクラス

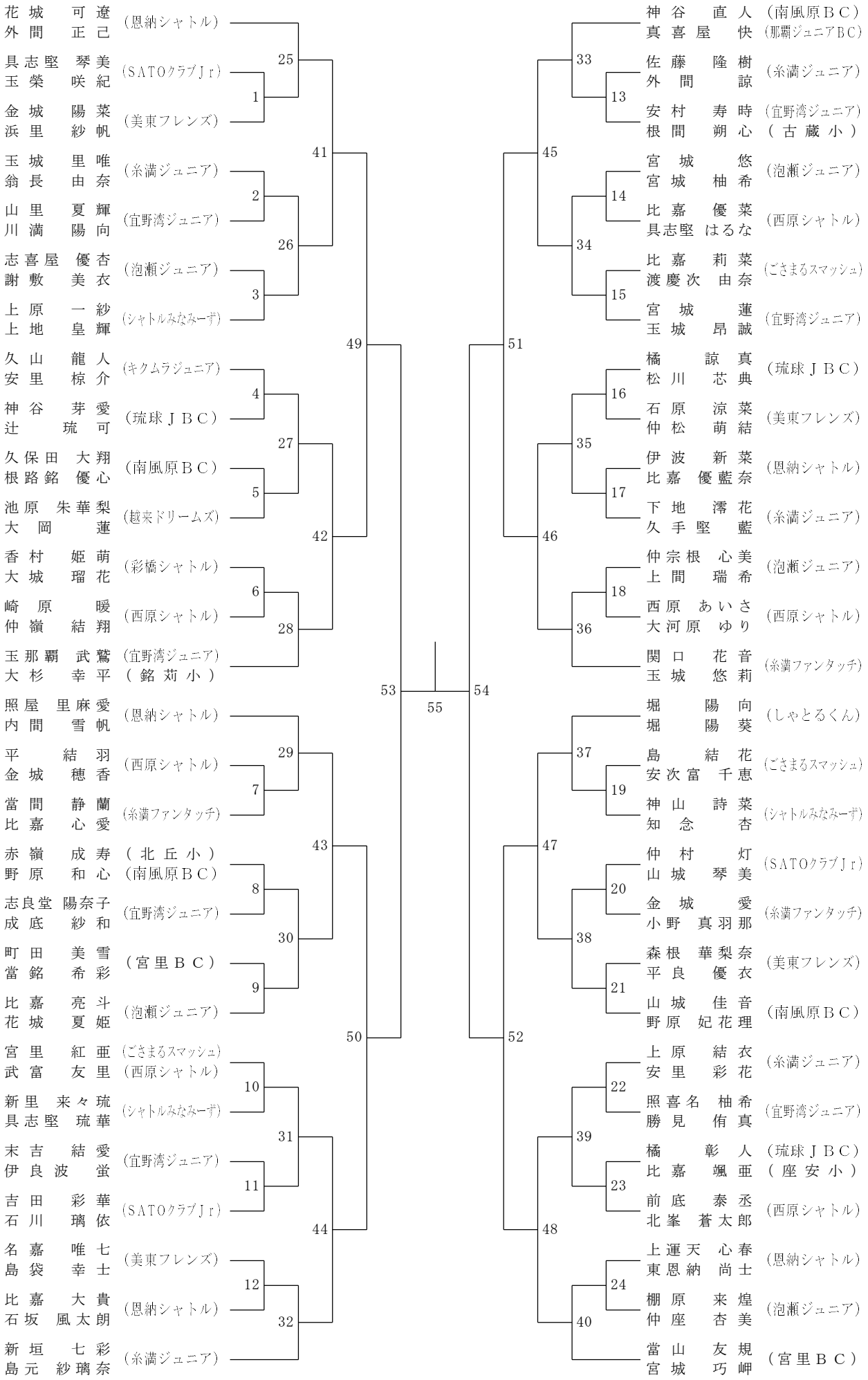
花城　可遼
外間　正己
（恩納シャトル）
具志堅　琴美
玉榮　咲紀
（SATOクラブＪｒ）
金城　陽菜
浜里　紗帆
（美東フレンズ）
玉城　里唯
翁長　由奈
（糸満ジュニア）
山里　夏輝
川満　陽向
（宜野湾ジュニア）
志喜屋　優杏
謝敷　美衣
（泡瀬ジュニア）
上原　一紗
上地　皇輝
（シャトルみなみーず）
久山　龍人
安里　椋介
（キクムラジュニア）
神谷　芽愛
辻　琉可
（琉球ＪＢＣ）
久保田　大翔
根路銘　優心
（南風原ＢＣ）
池原　朱華梨
大岡　蓮
（越来ドリームズ）
香村　姫萌
大城　瑠花
（彩橋シャトル）
崎原　暖
仲嶺　結翔
（西原シャトル）
玉那覇　武鷲
大杉　幸平
（銘苅小）
照屋　里麻愛
内間　雪帆
（恩納シャトル）
平　結羽
金城　穂香
（西原シャトル）
當間　静蘭
比嘉　心愛
（糸満ファンタッチ）
赤嶺　成寿
野原　和心
（北丘小）
（南風原ＢＣ）
志良堂　陽奈子
成底　紗和
（宜野湾ジュニア）
町田　美雪
當銘　希彩
（宮里ＢＣ）
比嘉　亮斗
花城　夏姫
（泡瀬ジュニア）
宮里　紅亜
武富　友里
（ごさまるスマッシュ）
（西原シャトル）
新里　来々琉
具志堅　琉華
（シャトルみなみーず）
末吉　結愛
伊良波　蛍
（宜野湾ジュニア）
吉田　彩華
石川　璃依
（SATOクラブＪｒ）
名嘉　唯七
島袋　幸士
（美東フレンズ）
比嘉　大貴
石坂　風太朗
（恩納シャトル）
新垣　七彩
島元　紗璃奈
（糸満ジュニア）
神谷　直人
真喜屋　快
（南風原ＢＣ）
（那覇ジュニアBC）
佐藤　隆樹
外間　諒
（糸満ジュニア）
安村　寿時
根間　朔心
（宜野湾ジュニア）
（古蔵小）
宮城　悠
宮城　柚希
（泡瀬ジュニア）
比嘉　優菜
具志堅　はるな
（西原シャトル）
比嘉　莉菜
渡慶次　由奈
（ごさまるスマッシュ）
宮城　蓮
玉城　昂誠
（宜野湾ジュニア）
橘　諒真
松川　芯典
（琉球ＪＢＣ）
石原　涼菜
仲松　萌結
（美東フレンズ）
伊波　新菜
比嘉　優藍奈
（恩納シャトル）
下地　澪花
久手堅　藍
（糸満ジュニア）
仲宗根　心美
上間　瑞希
（泡瀬ジュニア）
西原　あいさ
大河原　ゆり
（西原シャトル）
関口　花音
玉城　悠莉
（糸満ファンタッチ）
堀　陽向
堀　陽葵
（しゃとるくん）
島　結花
安次富　千恵
（ごさまるスマッシュ）
神山　詩菜
知念　杏
（シャトルみなみーず）
仲村　灯
山城　琴美
（SATOクラブＪｒ）
金城　愛
小野　真羽那
（糸満ファンタッチ）
森根　華梨奈
平良　優衣
（美東フレンズ）
山城　佳音
野原　妃花理
（南風原ＢＣ）
上原　結衣
安里　彩花
（糸満ジュニア）
照喜名　柚希
勝見　侑真
（宜野湾ジュニア）
橘　彰人
比嘉　颯亜
（琉球ＪＢＣ）
（座安小）
前底　泰丞
北峯　蒼太郎
（西原シャトル）
上運天　心春
東恩納　尚士
（恩納シャトル）
棚原　来煌
仲座　杏美
（泡瀬ジュニア）
當山　友規
宮城　巧岬
（宮里ＢＣ）
1
2
3
4
5
6
7
8
9
10
11
12
25
26
27
28
29
30
31
32
41
42
43
44
49
50
53
54
55
33
34
35
36
37
38
39
40
45
46
47
48
51
52
13
14
15
16
17
18
19
20
21
22
23
24

３・４年生以下
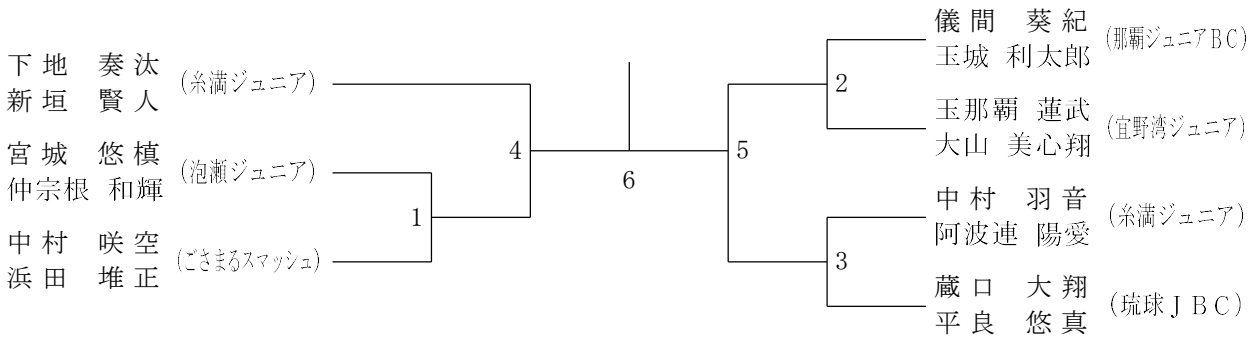
２年生以下