第44回　沖縄県中学校バドミントン競技大会

男子シングルス
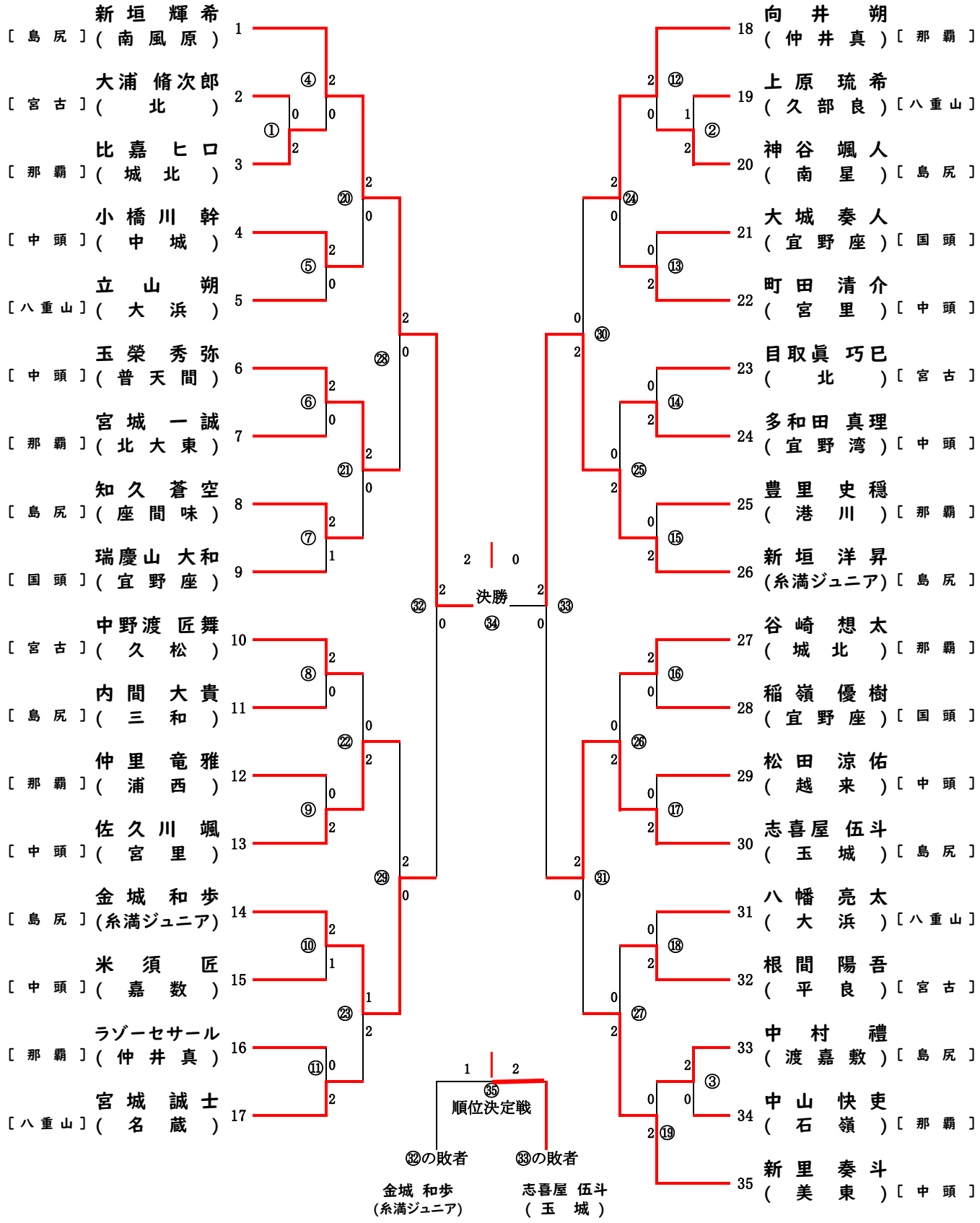
期日：令和6年7月24日（水）～26日（金）
会場：那覇市民体育館